42238

Sarlige Bestemmelser.				
Genstand.	Materiale	Brudstyrke	Forlangels.	
Hjul-stjerner.	Staalstöbegods.	efter Din. 1681. Stg. 38-81. R.		
Hjul ringe.	S.M. Staal.	75-85 kg pr. mm².	δ_5 ≧ 12 %	D.S.B. Tekniske Betingelser. 1939.
Aksler.	S.M. Flussstaal	50-60 kg. pr. mm².	δ_5 ≧ 22 %	DIN 1661. St. 50.11.

Model for Hjulstjerne: 9L 12.040/1

1. 1. Kobbelhjulsat.

Vægt: 1824 kg

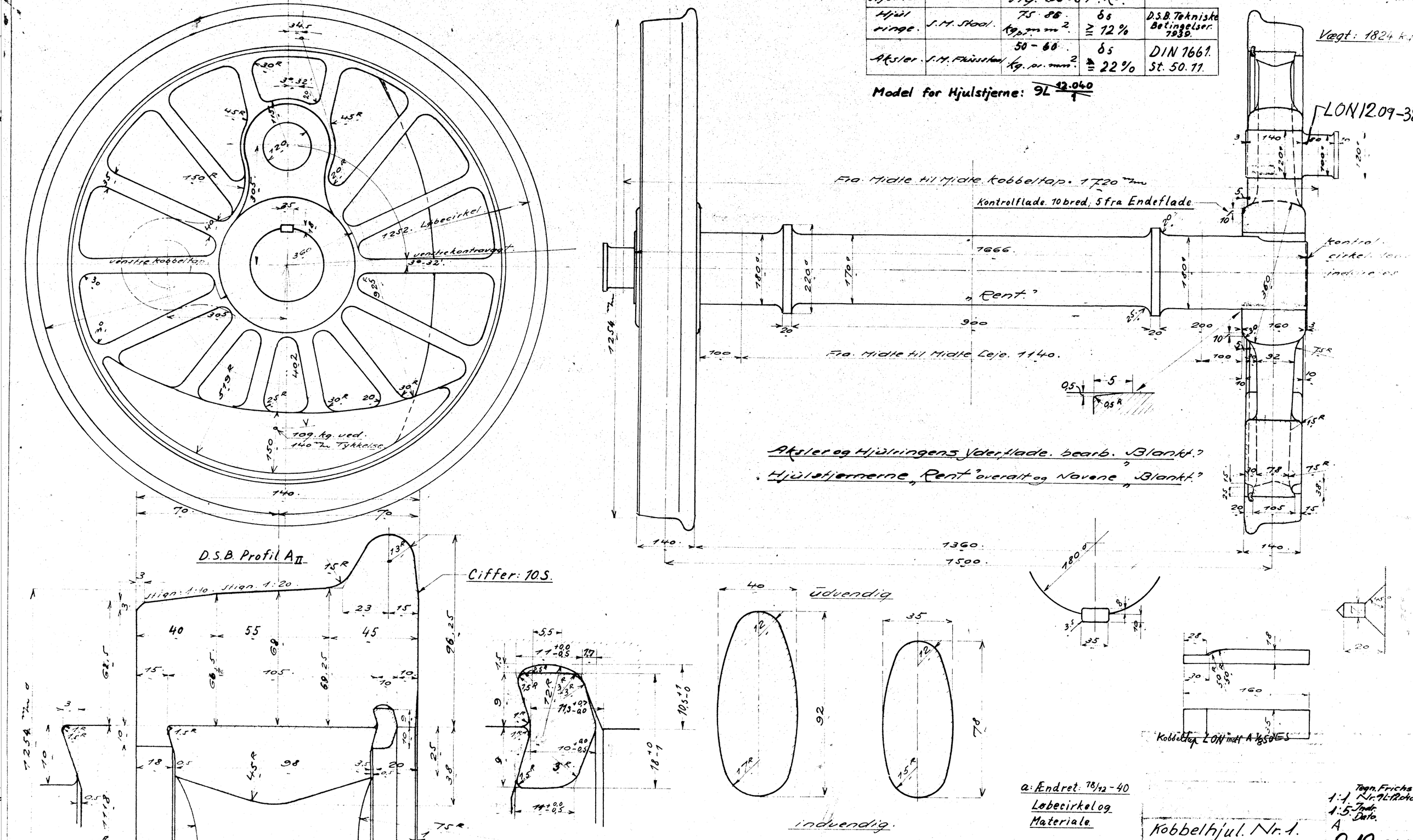

a: Ændret: 78/12-40
Løbecirkel og Materiale.

Kobbelhjul. Nr. 1.
D. Tenderloko. Litra Q.

Tegn. Frichs Nr. 9L-12.040
1:1.
1:5. Indr. Dato.
A
Q II 12.040
Indeks Q

Erstatter Tegn. Nr. 6L-445